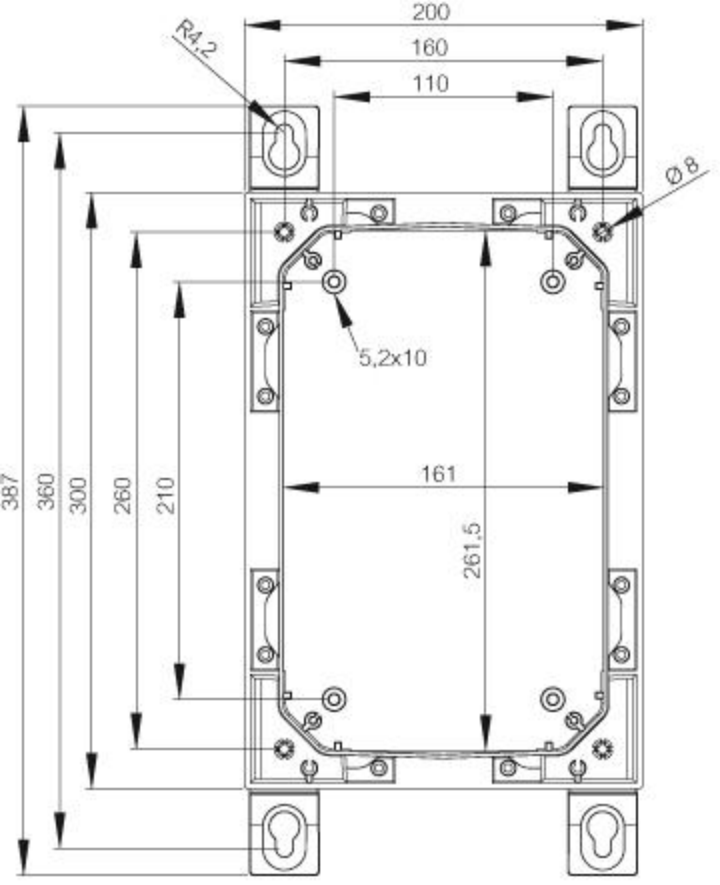
200
160
110
R4,2
Ø 8
5,2x10
387
360
300
260
210
161
261,5

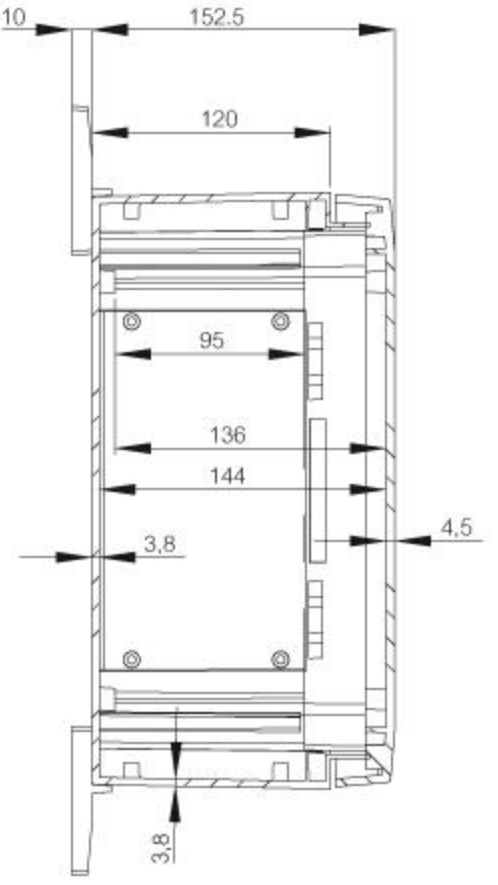
10
152.5
120
95
136
144
3,8
4,5
3,8

3020W
82x192